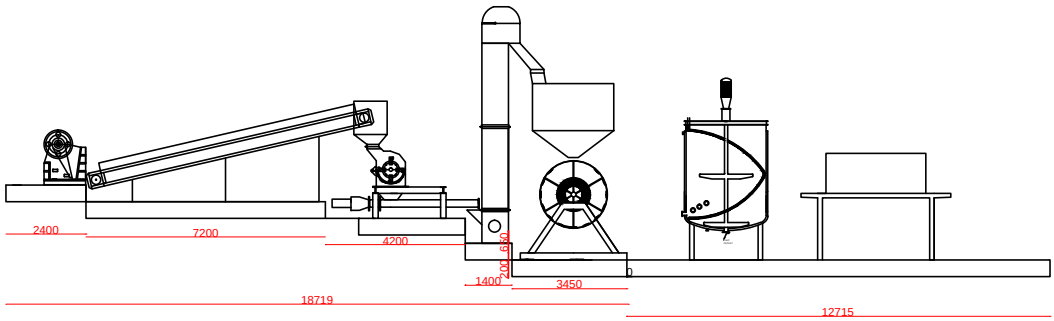
2400
7200
4200
1400
3450
18719
12715

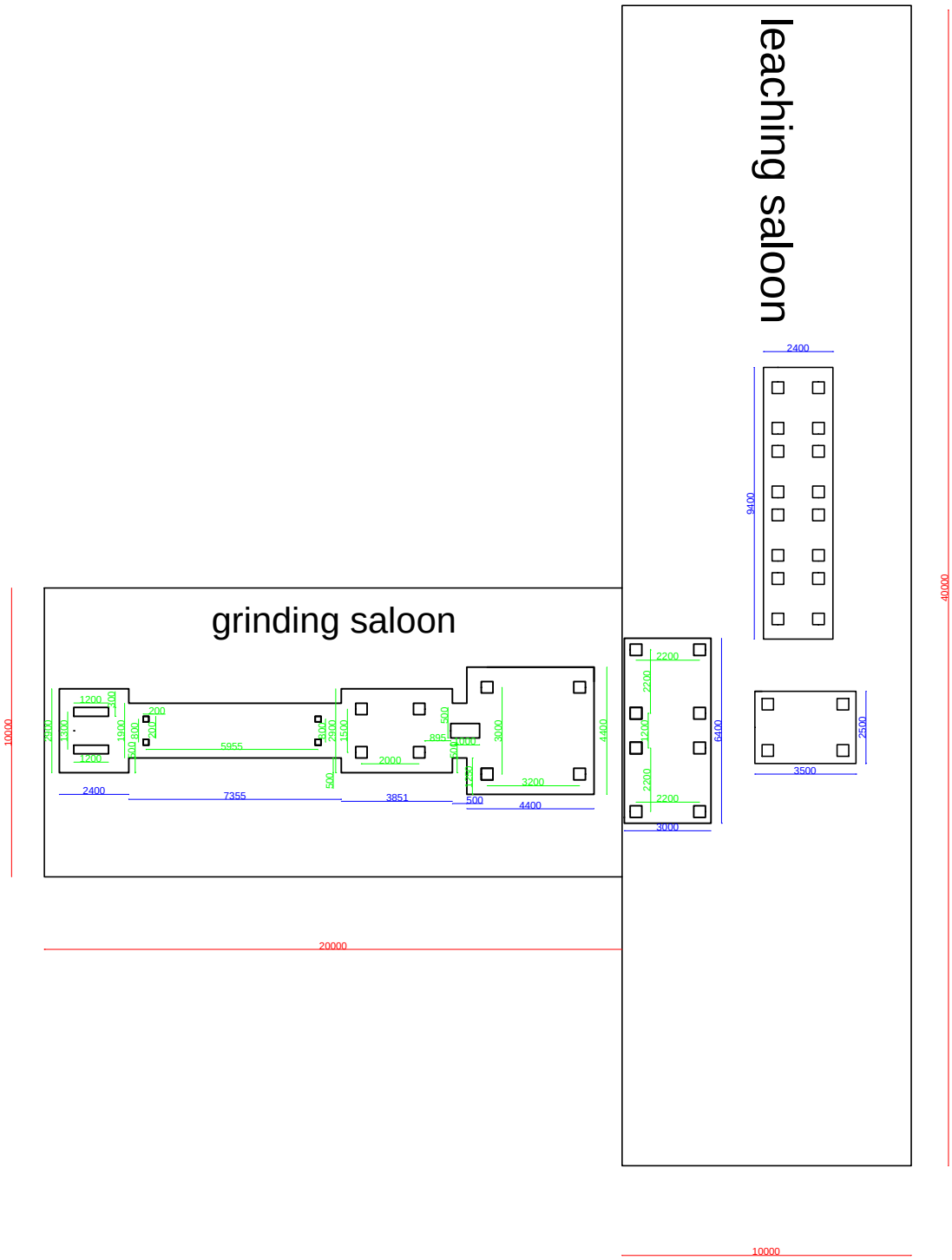
leaching saloon
2400
9400
2200
2200
2200
2200
6400
3000
2500
3500
40000
10000
grinding saloon
1200
300
200
2800
1300
1900
800
200
500
1200
5955
500
2300
1500
500
895
1000
500
2000
3000
4400
2200
3200
500
4400
2400
7355
3851
20000